M3-ARM

32 位智能微机

参数设置说明

参数设置说明（Y 标准单梯设置，其余视工程而定，版本号：V1.13、）

注：版本号 V3.13 无轿顶板功能，I/O 点与原 M3 一样。（如有升级不另行通知）

1、CONGFIG（10）　配置菜单

序号	子菜单名	内容	出厂设定值
11	ADDRESS： 设定电梯的地址	群控或并联时的电梯地址，若是底部有错层的电梯，有地下层站的地址号为奇数。	
12	CONNECT 呼梯工作模式	OFF-LINE 正常模式	Y
		ON-LINE 自动呼梯模式	
13	SPEED 多段速选择	<1.5　一段速	依据层站高度及速度在井道自学习前设置
		>1.6　二段速	
		>2.0　三段速	
14	FLOOR DISPLAY 楼层的显示设置	0～64,A～Z,(U 显示火) -1～-9, 1A ,2A,1B,2B,1S,2S,A1, A2,A3,B1,B2,B3, E1,E2 ,F1,G1,G2,UB,DB, PB, LG,L1,L2,M1,M2, P1,P2 ,P3,S1,S2,S3,SS,RC, 5A,8A,3A,RG,PH,JP, NJ ,GH,MP,GF, π,TZ,NF, SB,3B,P4,P5,B4, B5,UG	
15	DATA 日期:年/月/日		调整为当前日期
16	TIME 时间:时/分/秒		调整为当前时间
17	LEARNING 设置自学习功能	OFF:自学习后自动变 OFF	Y
		ON：允许自学习运行	
18	MANUAL DOOR 司机时开门方式	ON:长按关门钮	Y
		OFF：点动关门钮	
19	MANUAL DIRECTION 司机时外呼截梯	ON:外呼不截梯	Y
		OFF:外呼截梯	
1A	CONVERTER SELECT 变频器选择		
1B	DIFERFLOOR 并联梯错层层站数	0　无错层	Y
		1　底端错一层	
		2　底端错二层	
1C	SOFTWARE VERSION 软件版本	非设定项目	
1D	PULSES PR 运行曲线显示分辨率	默认值 128	

2、TIME（20） 时间菜单

序号	子菜单	内容	出厂设定值
21	STOP 方向/使能释放时间	默认值 3.0 s	
22	START	默认值 0.5 s	备用
23	BRAKE	默认值 0.5 s	备用
24	DOOR OPEN 开门的时间	默认值 2.0 s，提前开门时设置提前开门时间	
25	DOOR CLOSE 关门的时间	默认值 5 s	
26	OPEN PROTECT 开门保护的时间	默认值 8 s	
27	CLOSE PROTECT 关门保护的时间	默认值 8 s	
28	RINGING 蜂鸣器鸣响频率	默认值 10/T	
29	GONG 到站钟信号输出周期	默认值 1 s	
2A	SPEED STOP 平层停延时	默认值 0.9 s	
2B	FLOOR PROTECT 单楼层时间保护	默认值 13 s	
2C	TIME1 安全触板被遮挡后延时多长时间蜂鸣响	默认值 10 s	
2D	TIME2 运行时间保护	60 s	
2E	TIME3 设置检修运行时断开速度信号后方向保持的时间	默认值 0 s	未使用
2F	RUN TIMES 运行次数	只读，非设定项	

3、STATION(30)

序号	子菜单	内容	出厂设定值
31	BASE 并联电梯的基站及锁梯层站		根据工程情况设定
32	FIRE HOUSE 消防层站		根据工程情况设定
33	HIGHEST 显示自学习的层站数	非设定项	
34	WAIT（1） 电梯并联时待梯层		根据工程情况设定
35	WAIT（2）	原始值为 0。 1. 短站强换断开，平层接通时校正当前楼层。在原值上加 1，否则不变，在端站时不校正楼层，以脉冲计数为准。 2. 半自动门，手动厅门，轿门自动时在原值上加 2。 3. 误差过大时不校正平层脉冲，在原值上加 4，否则保持原值不变，电梯不管误差多大都会层层校正。 4. 全手动门时，在原值上加 8，否则不变。 5. 故障时楼层显示不显示故障码，在原值上加 16，否则不变。 6. 取消反向消号功能，在原值上加 32。	
36	REPLY STATION 设置响应的楼层数		根据工程情况设定

4、CALL(40)　呼梯菜单

序号	子菜单	内容	出厂设定值
41	UP CALL 上呼		
42	DOWN CALL 下呼		
43	CAR CALL 轿内呼梯		

5、I/O (50)　输入/输出监视菜单

序号	子菜单	内容	出厂设定值
51	INPUT(A,B,0.0-3.3) 主控制器输入状态		
52	OUT(0.0-2.5) 主控器输出状态		
53	X01-X08 内选板状态		
54	A00-A13 PM709 输入信号状态 X34,X35 主控器输入状态		
55	B00-B06 PM709 输出信号状态		

6、DOOR (60)　门设置菜单

序号	子菜单	内容	出厂设定值
61	DOOR1 1#门		
62	DOOR2 2#门		

7、HISTORY (70)　故障记录菜单

序号	子菜单	内容	出厂设定值
70	HISTORY	Ex :故障代码 F:故障所在楼层 S:故障发生时的速度状态 T:月-日-时-分 如： 09 07 02 10	

8、PASSWORD (80)　密码菜单

序号	子菜单	内容	出厂设定值
81	PASSWORD 密码	PLEASE INPUT:00000 默认值 00000	

9、PULSE MONITOR(90) 脉冲监视菜单

序号	子菜单	内容	出厂设定值
91	CURRENT 当前脉冲值		自学习获得 非设定项
92	RUN_IN 1/4 门区数		自学习获得 一般情况不需设定
93	DEL.1DISTANCE V1 减速距离	V1 减速距离	自学习获得 一般情况不需设定
94	DEL.2DISTANCE V2 减速距离	V2 减速距离	自学习获得 一般情况不需设定
95	DEL.3DISTANCE V3 减速距离	V3 减速距离	自学习获得 一般情况不需设定
96	FLOOR 对应楼层脉冲数	对应楼层脉冲数	自学习获得 一般情况不需设定
97	DEL.V2PERMIT（×DL）	V2 允许减速距离	自学习获得 可根据需要设定
98	DEL.V3PERMIT（×DL）	V3 允许减速距离	自学习获得 可根据需要设定
99	RUN V2 Dis（×DL）	起动 V2 距离	自学习获得 可根据需要设定
9A	RUN V3 Dis（×DL）	起动 V3 距离	自学习获得 可根据需要设定
9B	DOOR LENGTH（MM）	非设定项，备用	

10、INPUT SELECT（A0） 功能选择菜单

序号	子菜单名	内容	出厂设定值
A1	TOUCH （安全触板信号）	安全触板信号常开常闭选择（ON 为常开，OFF 为常闭）。	
A2	BRAKE（抱闸反馈信号）	抱闸反馈信号常开常闭选择（ON 为常开，OFF 为常闭）。	
A3	FIRE（消防信号）	消防信号常开常闭选择（ON 为常开，OFF 为常闭）。	
A4	CONTACT（接触器反馈信号）	接触器反馈信号常开常闭选择(ON 为常开,OFF 为常闭)。	
A5	OVERLOAD（超载信号）	超载信号常开常闭选择（ON 为常开，OFF 为常闭）。	
A6	GOINGBACK 自动返回基站设定	00：不返基站	Y
		xx：返基站时间(分钟)	
A7	DISTURB PRO 防捣乱功能选择 （同时按下多个按钮的防捣乱。轻载防捣乱不可屏蔽）	OFF：无此功能	
		ON： 有此功能	Y
A8	DISTURB NUM 防捣乱数设定	防捣乱数设定,1-8 同时按下多个按钮	
A9	FIRE MODE 消防模式	00：显示“火”字样	Y
		01：显示“F”字样	
		04：俄罗斯火灾模式，显示“π”字样	

说明：FIRE MODE 参数设置，采用二进制位进行不同消防模式的设置，下图为具体说明，设置参数时需要将其转换为十进制数值进行设置。默认值00。

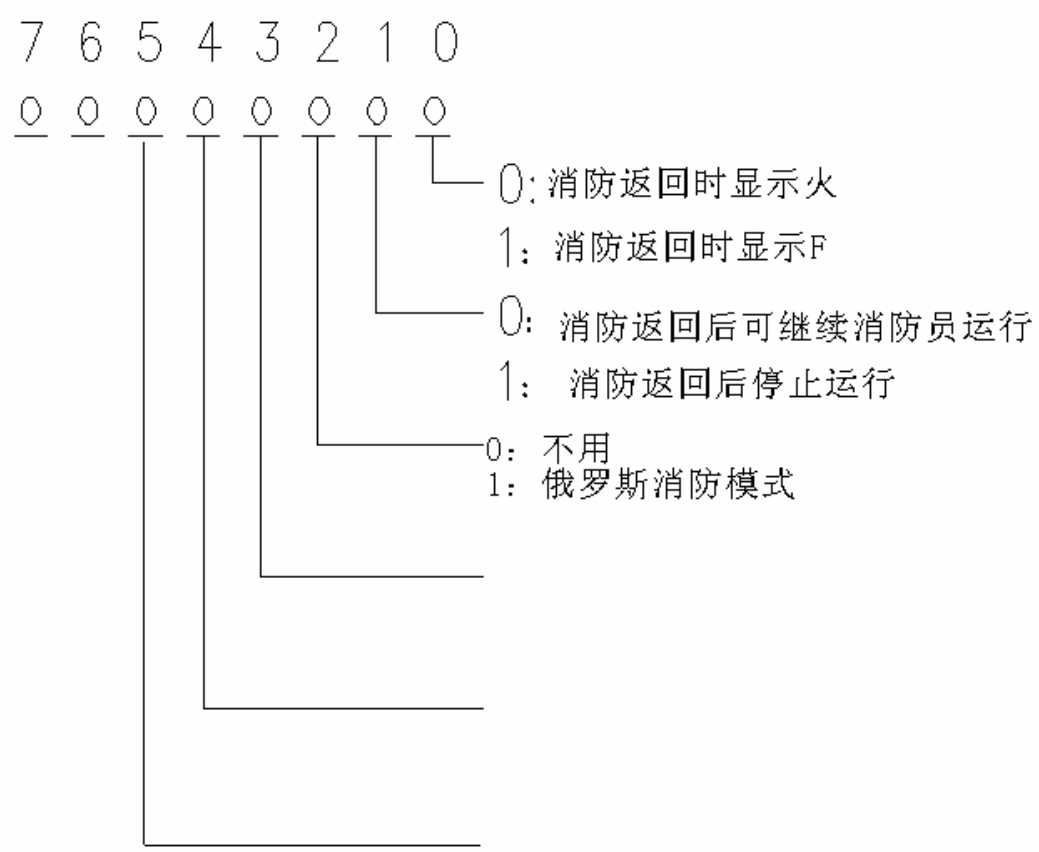

序号	子菜单名	内容	出厂设定值
AA	SAFEEDGE	无用	
AB	CONTROLMODE 控制模式	00:	Y

说明：CONNTROL MODE 参数设置，采用二进制位进行不同控制模式的设置，下图为具体说明，设置参数时需要将其转换为十进制数值进行设置。默认值 00。

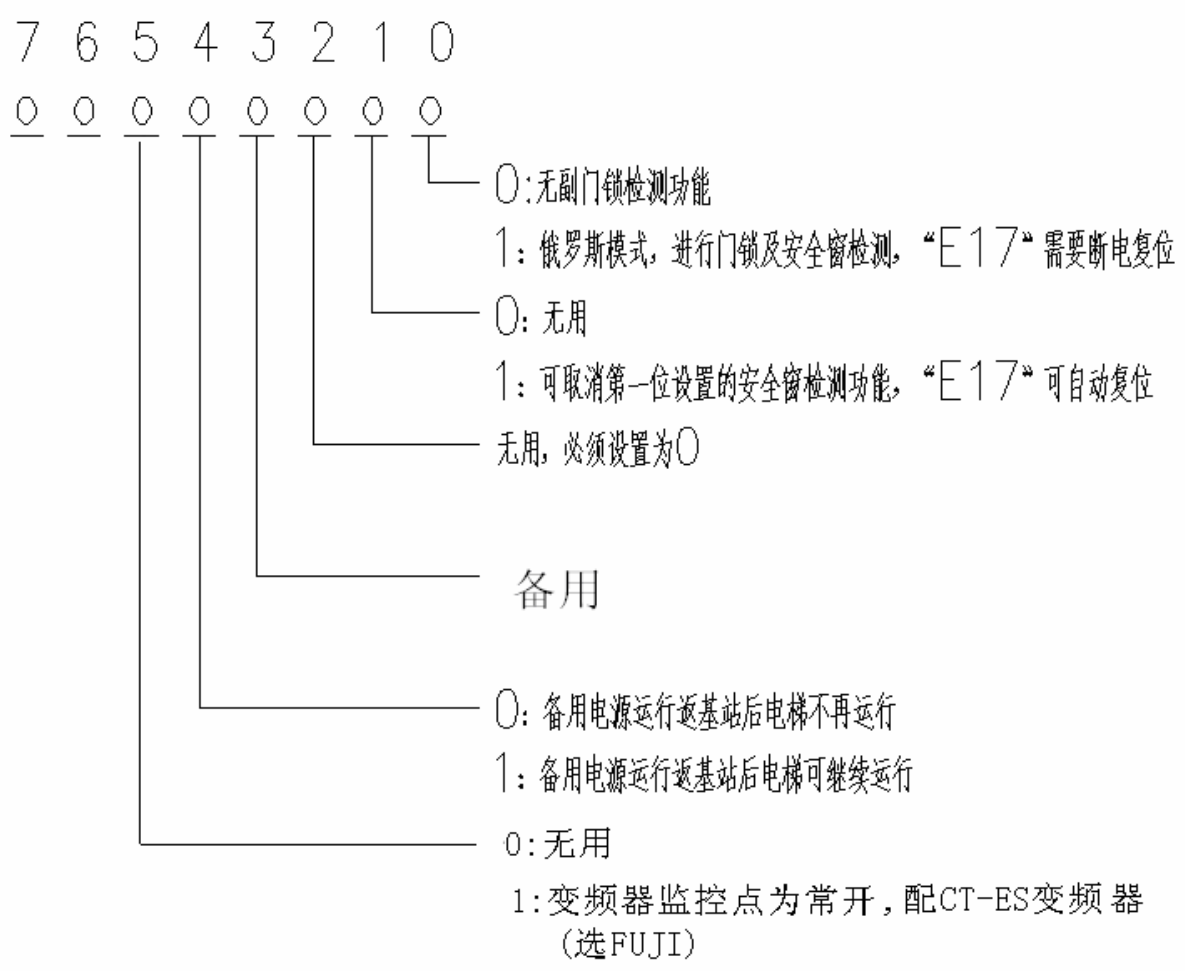

序号	子菜单名	内容	出厂设定值
AC	RE-LEVELING 再平层功能选择	默认值为 OFF	Y
		ON：有再平层功能	
AD	PRE-OPEN 提前开门功能选择	默认值为 OFF	Y
		ON：有再平层功能	
AE	PMCARD 扩展板选择	默认值为 OFF	
		ON 有提前开门或再平层	

AF	OPEN-METHOD: 开门方法选择	1. 初始值为 0，表示单门机单操纵箱。 2. 双操纵箱双门机或单门机，在原值基础上加 1。 3. 双操纵箱双门机，要求门机分别控制，在原值基础上加 2。 4. 开关门限位为常开，在原值基础上加 4，否则保持原值。 5. 开门到位后继续保持开门输出，直到执行关门指令，在原值上加 8。 6. 起动时不检测关门到位，在原值上加 16。否则不变。 7. 设置开门侯梯，在原值上加 32。	Y
AG	REPAIR OPEN: 检修开门方式	0：检修时开门按钮可以开门。 1：检修时在门区可以开门。 2：检修时不可以开门。	Y
AH	GROUP 群控功能选择	OFF：无群控功能。	Y
		ON：有群控功能。	
AI	MONITOR 有小区或远程监视	OFF，无监控功能。	Y
		ON，有监控功能。	
AJ	ARRIVE LAMP 报站灯功能	OFF：无到站灯功能	Y
		ON：有到站灯功能	
AK	ERROR OPEN TIMES 故障开门次数	0：该功能取消	Y
		当大于 0 时，若关门不到位次数超过该设定值，则停止自动关门，若按关门按钮，则重新尝试关门。	
AL	TIME4	长延时关门时间	Y
AM	FORCE CLOSE 强迫关门功能选择	OFF：无强迫关门功能。	Y
		ON：有强迫关门功能	
AN	TEST TIME 自动运行测试次数	备用	

A0	CLOSE LAMP 节电照明关灯时间	无呼梯后关闭轿厢灯的时间，默认 03（分钟）	

序号	子菜单名	内容	出厂设定值
AP	RUN MODE 运行模式	初始值为 0。 1. 电机热检测，在原值上加 1。 2. 电梯运行时保持关门输出，在原值上加 4，否则不变。 3. 停止时检测机械抱闸反馈点是否释放。在原值上加 8，否则不变。默认情况下只检测运行时抱闸是否打开。 4. 检测出脉冲误差，出 E14 故障情况下，要求电梯不用回基站校正，在原值上加 16，否则不变。 5. 定时刷新登记外呼到外呼灯，在原值上加 32。此模式在群控模式下不能使用。	Y

特殊菜单说明：

<96 菜单>64 楼设置扩展功能，设置方法如下（原值为 0）：

1. 已设置开门侯梯，但只在基站时开门侯梯，在原值上加 1。
2. 电梯运行时可以重按消号。在原值上加 2，不建议使用此功能，可引起其它问题。
3. 断电才可恢复接触器粘死故障，在原值上加 4，否则不变，接触释放后恢复故障。

4. 检测出机械抱闸故障后，检修不能再运行，在原值上加 8。

5. 在错层群控，要求基站呼梯只响应本电梯，在原值上加 16。

M3-ARM

32 位智能微机

电梯系统故障手册

M3-ARM 系统电梯故障手册

电梯在调试过程中会出现各种故障，系统的故障记录信息是问题分析，解决的有效途径，本手册详细介绍了 M3-ARM、提供的各种故障信息及分析解决问题的方法

一控制器故障记录

图例：

E1

Security circuit opened.

F:6　S:V1　T:03220355

楼层　速度　月　日　时　分

1、 Ｅ１ ： Security circuit opened

解　　释：安全回路断开

原　　因：安全回路有开关路动作

安全窗、盘车手轮、底坑、轿顶、机房、曳引机急停开关动作

解决办法：更换保险丝

检查限速器、上/下极限、断绳、缓冲器、安全钳开关

检查安全窗、盘车手轮、底坑、轿顶、机房、曳引机急停动作

故障显示及恢复方法：楼层显示器可显示，微机记录故障，安全回路恢复正常即可复位故障。

2、 Ｅ２ ：Door Lock Opened Or Error

解　　释：门锁故障

原　　因：关门时厅/ 轿门锁不通，超时关门

运行时厅/ 轿门锁断开，电梯急停

主控器检测点故障

解决办法：检查门机

检查轿顶板 PM709 输入输出信号动作是否准确

主控器输入信号是否正确

检查厅/轿门联锁及线路

故障显示及恢复方法：楼层显示器可显示，微机记录故障，门锁信号恢复正常即可复位故障。出现此故障后可能伴有 E14 出现，电梯到端站重新校正后恢复运行。

3、 Ｅ３ ： Can’t Find the Leveling Point

解　　释：电梯减速后超过 10 秒检测不到门区信号

原　　因：门区开关损坏

平层板插入深度少

解决办法：更换门区开关

平层板至少插入开关 2/3

故障显示及恢复方法：楼层显示器显示，微机记录故障，检修复位。

4、 Ｅ４： Can’t Find the Deceleration Point

解　　释：检测不到减速点

原　　因：换速（双稳态）开关故障

换速磁铁位置错误

变频器分频卡输出脉冲错误或有干扰

参数 time/floor protect 错误

解决办法：检查换速开关，通过主控器显示界面观察脉冲信号变化是否正常

检测变频器分频模块，调整加大 time/floor protect 参数（默认 13S）

故障显示及恢复方法：楼层显示器可显示，微机记录故障，出现此故障后可能伴有 E14 出现，电梯到端站重新校正后恢复运行。

5、 Ｅ５ ：Up Limited Switch Opened

解　　释：上限位断开，上行急停，下行可以，上行不能再起动

原　　因：电梯碰到上限位

解决办法：将电梯“TEST”向下运行

故障显示及恢复方法：楼层显示器可显示，微机记录故障

6、 Ｅ６ ：Down Limited Switch Opened

解　　释：下限位断开，下行急停，上行可以，下行不能再起动

原　　因：电梯碰到下限位

解决办法：将电梯“紧急电动”向上运行

故障显示及恢复方法：楼层显示器可显示，微机记录故障

7、 Ｅ７ ：Deceleration Switch Error

解　　释：当电梯起动多层速度时，若短站顺向强换断开，则电梯急停，此故障一般为强换开关误动作引起。

原　　因：换速开关故障

换速开关位置错误

解决办法：检查换速开关，并更换

故障显示及恢复方法：

楼层显示器不显示，微机记录故障，电梯急停后将慢车平层

8、 Ｅ８ ：Contact Not Release

解　　释：主接触器或抱闸接触器触点粘死

原　　因：（1）微机《A4》菜单接触器反馈点常开常闭设置错误

（2）主接触器或抱闸接触器损坏或辅助触点粘死

解决办法：重新设置微机参数，对损坏部件进行更换。

故障显示及恢复方法：

楼层显示器可显示，微机记录故障，触点释放后电梯恢复运行。

9、 Ｅ９ ：Taco Direction Error

解　　释：编码器输入 A、B 反向

原　　因：A、B 相接线反

插头断线，缺一相

分频卡故障

解决办法：掉换 A、B

检查插头接线

检查分频卡，请与厂家联系

故障显示及恢复方法：

楼层显示器可显示，微机记录故障，电梯平层开门后恢复运行。

10、Ｅ１０ ：Brake Error

解　　释：抱闸反馈故障（主机）电梯运行时，抱闸没打开，电梯就近减速平层，不能再起动

原　　因：抱闸检测开关损坏

检查线路是否正常

参数设置错误（无此功能而参数被设置）

解决办法：更换损坏元件

重新设定主控器参数

故障显示及恢复方法：

楼层显示器可显示，微机记录故障，打检修或断电后恢复。

11、Ｅ１１ ：Run Time Error

解　　释：运行超时，电梯运行超过“TIME 2”菜单限制，或平层感应器信号不变化。

原　　因：time/floor protect 或 time2 楼层保护时间短或

time/speed stop 时间设置过长

找不到门区或门区信号丢失

平层板插入门区开关不够深，开关不能可靠动作

减速点动作不正常

解决办法：调整楼层保护时间 time/floor protect

调整 time/speed stop 时间（默认 0.9S）

检查门区开关及线路

检查平层板插入门区开关深度是否足够

检查换速信号及开关是否正常

故障显示及恢复方法：

楼层显示器可显示，微机记录故障，打检修或断电后恢复。

12、Ｅ１２ ：Inverter Error

解　　释：变频器故障，变频器监控点断开，电梯急停

原　　因：变频器有故障报警 ，参见变频故障说明

变频器损坏或参数错误

解决办法：将变频器故障复位

更换继电器

请与厂家联系

故障显示及恢复方法：

楼层显示器可显示，微机记录故障，变频器监控点接通后恢复。

13、Ｅ１３ ：Door Contact not Release

解　　释：开门超过了 3 秒，门锁不断开，电梯不能再起动

原　　因：门机没电或手动

门机接线错误

开/关门控制继电器有故障，检查 PM709 门机控制信号

解决办法：打开门机电源开关并设位自动状态

检查门机接线

检查继电器（PM709）

故障显示及恢复方法：

楼层显示器可显示，微机记录故障，门锁断开或打检修后恢复。

14、Ｅ１４：

解　　释：计数有误差，电梯所处楼层与计算脉冲误差超过短站换速距离

原　　因：（1）计数有误差，可能受到干扰，电梯没能正常停靠在平层位置，有时 E2，E4，E9 等故障均可能引起此报警。（2）门区感应器受到干扰（一般为光电开关）

（3）轿厢打滑

当 E14 故障出现时可能同时出现 E20、E15、E22 故障，此为计数有误差引起，首先处理好计数误差方能解决其故障。

解决办法：（1）检查变频器接地，检查微机脉冲接线是否正确，屏蔽线应单端接正在变频器接地端。

（2）检查变频器 PG 卡输出是否正常。

（3）在门区感应器加滤波。

（4）处理轿厢打滑

若还不能解决问题，请重新自学习

故障显示及恢复方法：

楼层显示器不显示，微机记录故障，电梯平层后将以单层速度回归下端站。

15、Ｅ１５：

解　　释：脉冲计数楼层与感应器计数不一致

原　　因：门区开关故障或安装不到位

门区开关接线错误

脉冲信号不正常，检测是否有 E9，E14 出现

解决办法：检查门区开关，如损坏进行更换

检查接线

检查脉冲计数，参考相关故障代码。

故障显示及恢复方法：

楼层显示器不显示，微机记录故障，不作停梯处理。

16、Ｅ１６：

解　　释：在 E22 故障下，电梯在限位但端站信号不正确，要求限位信号断开时，短站换速开关要断开

原　　因：短站换速开关损坏或安装不到位

解决办法：更换开关

检查安装相对尺寸是否正确

故障显示及恢复方法：

17、Ｅ１７：

暂不用

18、Ｅ１８：

解　　释：输出方向信号 4 秒后检测不到变频器运行中信号

原　　因：变频器参数设置错误

接线或端子松动

电梯运行过程中有主接触器抖动断开

解决办法：检查变频器及参数

检查接线及端子

观察电梯运行过程中有主接触器抖动断开，如有检查安全回路或门锁是否有瞬间断开状况

19、Ｅ１９ ：

暂不用

20、Ｅ２０ ：

解　　释：楼层记录以强换开关不一致，电梯不在端站而开关断开

原　　因：换速开关损坏

换速开关安装不正确

门区开关有误动作发生

计数有误差

解决办法：检查换速开关、仿照 E14 故障检查计数误差原因

故障显示及恢复方法：

楼层显示器不显示，微机记录故障

21、Ｅ２１ ：

设置机械抱闸反馈点粘连检测时，若机械抱闸反馈点粘连时报此故障。

解决办法：检查开关、

故障显示及恢复方法：

楼层显示器可显示，微机记录故障，反馈点不粘连时故障恢复。

22、Ｅ２２ ：

解　　释：楼层记录以强换开关不一致，电梯在端站而强换不断开

原　　因：换速开关损坏

计数有误差

解决办法：更换开关，检查接线

检查换速开关、仿照 E14 故障检查计数误差原因

故障显示及恢复方法：

楼层显示器不显示，微机记录故障

23、Ｅ２３ ：

解　　释：按钮卡死故障，卡住超过 30 秒

原　　因：外呼按钮卡死

解决办法：检查外呼按钮，如有损坏进行更换

故障显示及恢复方法：

楼层显示器不显示，微机记录故障

24、Ｅ２４ ：

解　　释：当门锁接通超过 3 秒，关门限位开关还没有断开，则微机将记录故障 E24，外呼和内选同时显示该故障号，并反向开门，若没有 2 号门机，则 2 号门机关门限位输入点必须处于到位状态。

原　　因：门机关门限位双稳态开关损坏

门机关门限位开关调整不到位

变频门机参数设置错误。

解决办法：检查开关，如有损坏进行更换

调整开关位置。

检查变频门机参数。

故障显示及恢复方法：

楼层显示器可显示，微机记录故障，当打检修或门锁断开超过 2 秒或关门限位断开后都可复位此故障。

25、Ｅ２５ ：

解　　释：有提前开门功能时，检测不到“安全门区”输入点

原　　因：接线松动或错误

安全模块损坏

解决办法：检查接线

检查安全模块

故障显示及恢复方法：

楼层显示器可显示，微机记录故障，信号恢复后即可复位此故障。

26、Ｅ２６ ：

暂不用

27、Ｅ２７：

解　　释：有提前开门功能时，检测不到“安全触点”输入

原　　因：接线松动或错误

门区信号故障

安全模块故障

解决办法：检查接线

检查门区开关动作是否准确，安装是否到位

检查安全模块工作是否正常

故障显示及恢复方法：

楼层显示器可显示，微机记录故障，信号恢复后可复位此故障。

28、Ｅ２８：

解　　释：有提前开门功能时，检测不到变频器低速点输入

原　　因：变频器参数错误或元件损坏

解决办法：检查变频器参数及速度监控信号

故障显示及恢复方法：

楼层显示器可显示，微机记录故障，信号恢复后可复位此故障。

29、Ｅ２９： 暂无用

解　　释：

原　　因：

解决办法：

故障显示及恢复方法：

30、Ｅ３０：

解　　释：在俄罗斯模式下安全窗被打开，电梯不能走车，安全窗关闭后需要检修复位

原　　因：安全窗开关损坏或接线问题

人为操作后忘记复位

解决办法：检查接线或更换开关

检修复位

故障显示及恢复方法：

楼层显示器可显示，微机记录故障，只有打检修后可复位此故障。

31、Ｅ３１：

解　　释：平层开关信号粘连故障，给出运行信号 3S 钟平层信号无动作。

原　　因：平层板插入平层开关深度不够，导致开关动作不准确。

平层开关损坏

接线错误，有短路现象

解决办法：平层板至少插入开关 2/3，请阅读“电气安装手册”。

更换开关

检查线路

故障显示及恢复方法：

楼层显示器可显示，微机记录故障，只有打检修后可复位此故障。

32、Ｅ３２：

解　　释：电动机过热，电梯保持开门

原　　因：电机过热

检测开关或线路问题

解决办法：出现此故障请与厂家联系

故障显示及恢复方法：

楼层显示器不显示，微机记录故障，电机冷却后恢复此故障。

33、Ｅ３３：

暂不用

M3-ARM 微机端子图（配轿顶板）

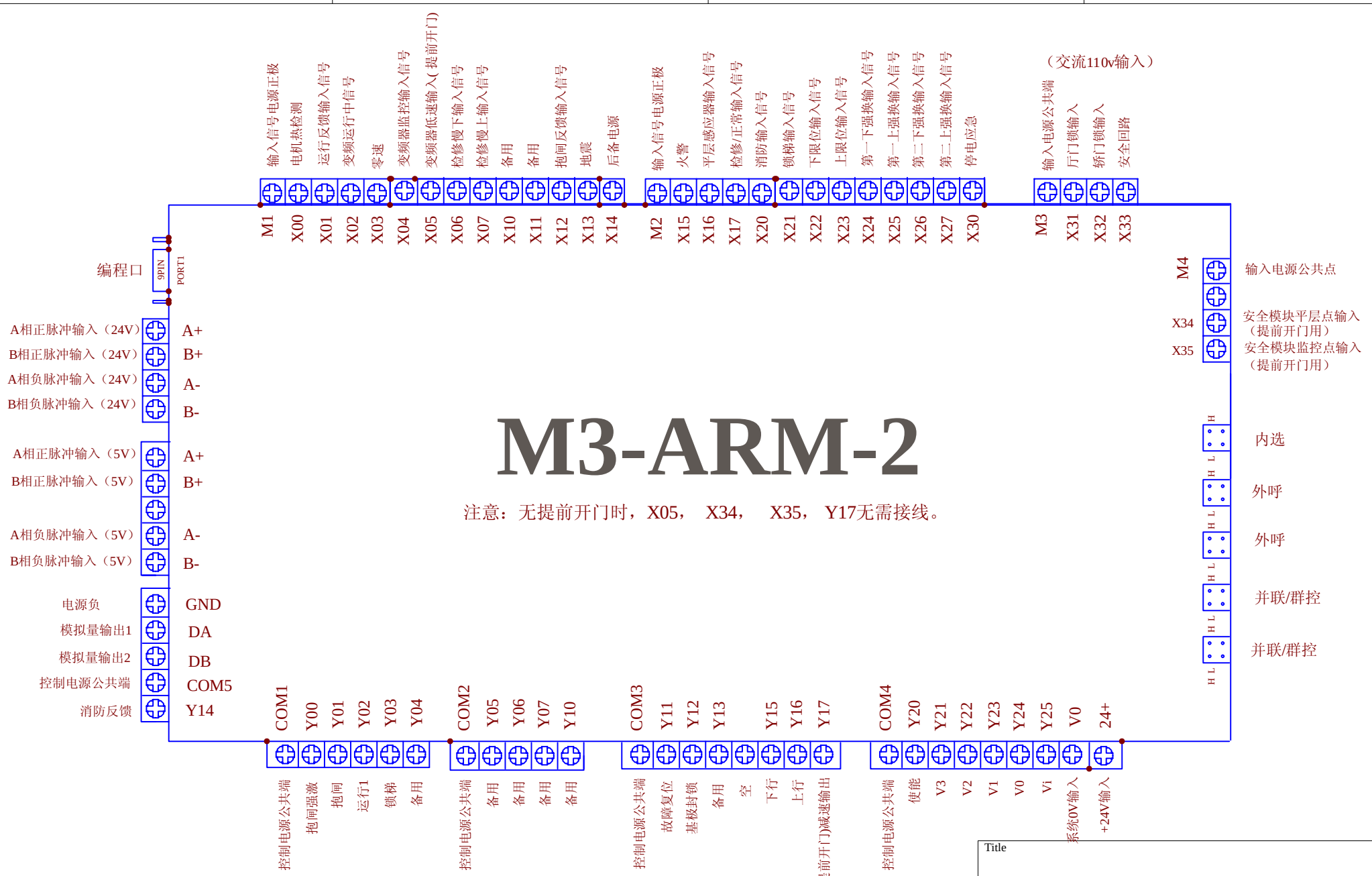

Title		
Size A4	Number	Revision
Date: 2-Dec-2008		Sheet of
File: D:\1\M3，3003I-II，内选，轿顶.ddb		Drawn By:

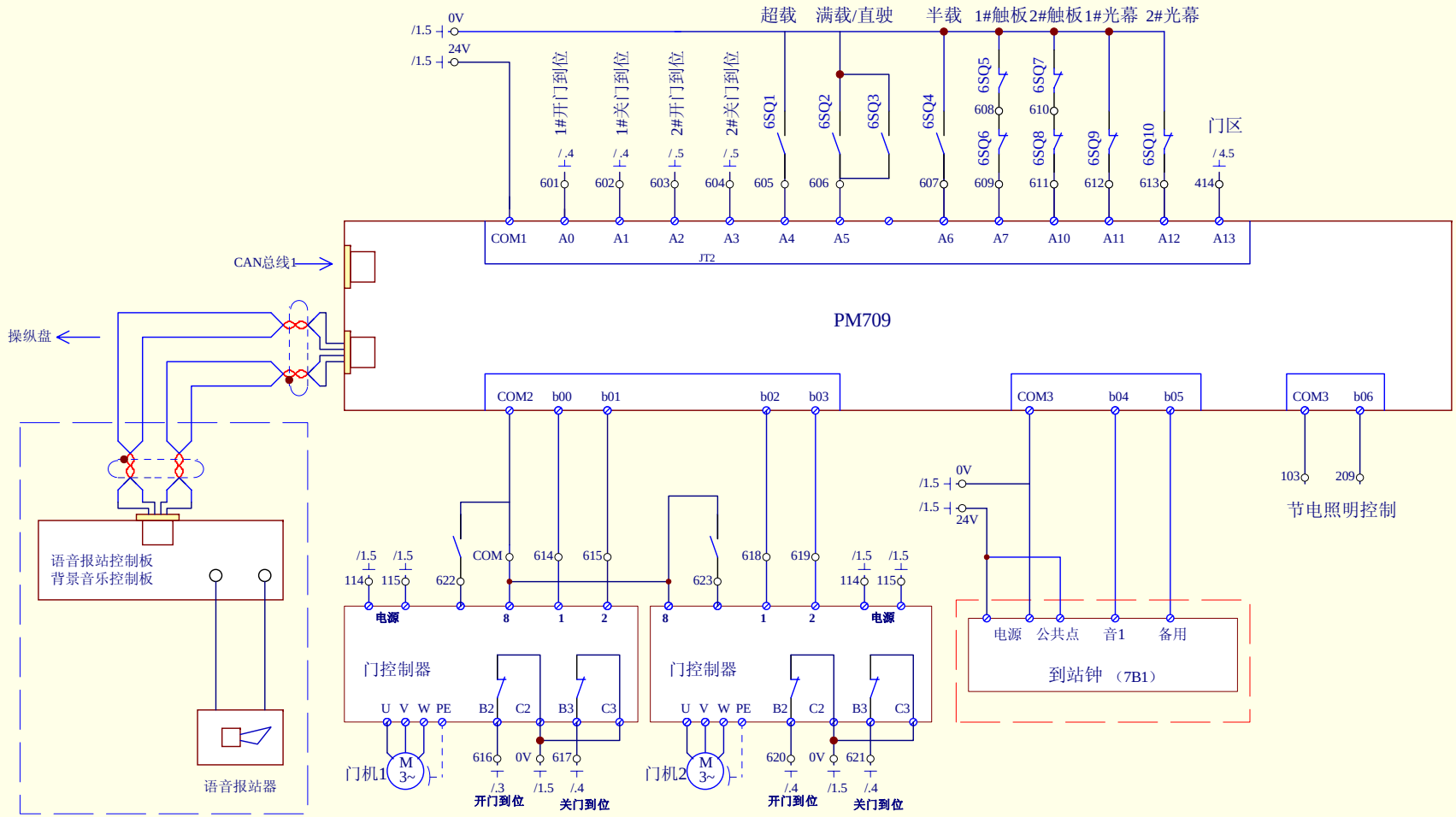

	remarks	date	name		date	name		project	titel	unit
a				drawn	2-Dec-2008				轿顶控制	
b										
c				check				order no	control no	sheet
d				finale						of

standard

processing

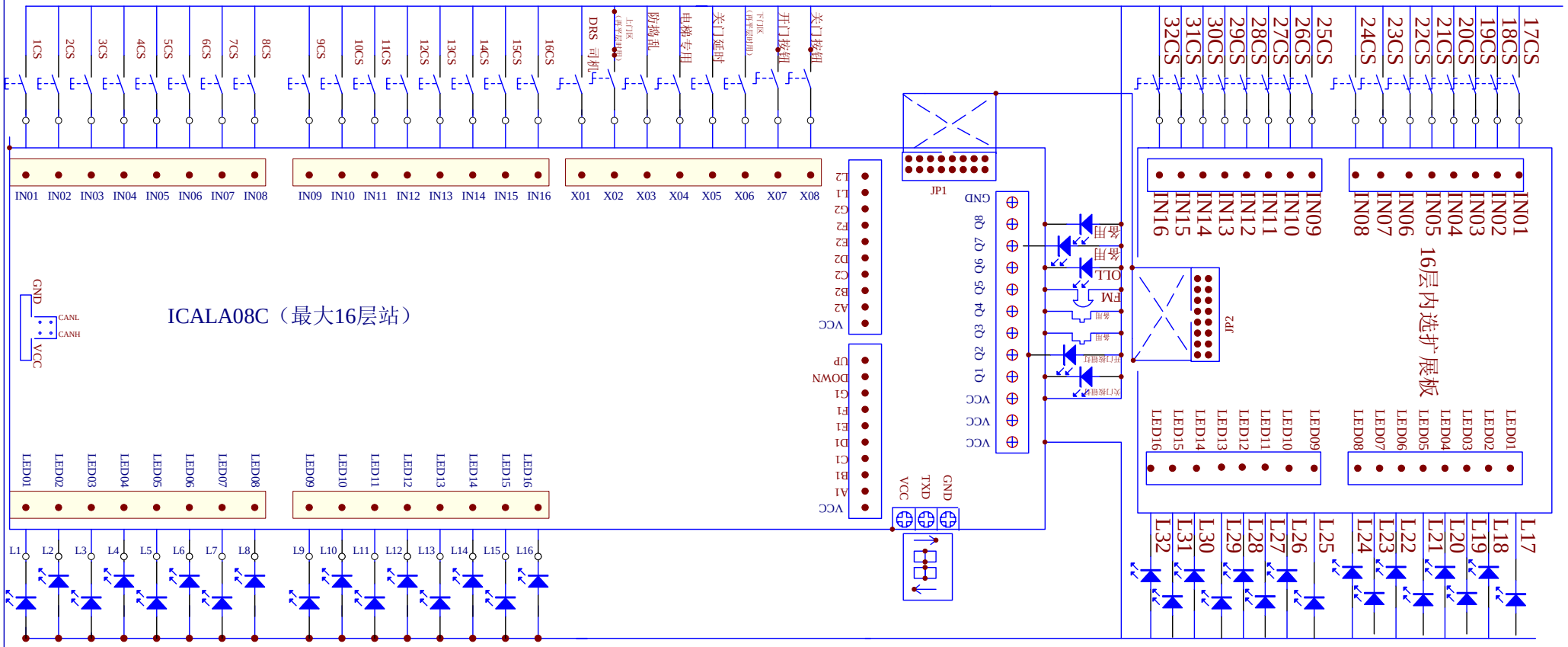

standard

processing

注：1、所有层站均按绝对层站顺序排部，对于具有安全门的电梯，安全门层计入绝对层站数，配线时该层站输入点空余。

	remarks	date	name		date	name
a				drawn	2-Dec-2008	
b				check		
c				finale		
d						

project	titel Car Signals （内选板）	unit S
order no Lift 1	control no	sheet 7 of 16